一般男子

R8ルーセント杯

1	福田	三本木	Lit.	Lit.
2	石川(珠)	石川(佳)	小山ク	小山ク
3	小野寺	佐藤	足利ク	宇都宮ACE
4	相馬	小笠原	木所組	木所組
5	永井	福田(広)	小山ク	小山ク
6	池澤	小林	黒磯倶楽部	黒磯倶楽部
7	荒井	野尻	コマツ小山	一本松ク
8	有賀(真)	田村	足利ク	足利ク
9	小原	石川	宝木ク	宝木ク
10	阿部	根本	足利ク	足利ク
11	野澤	椎名	シーベックス	シーベックス
12	嶋田	玉木	小山ク	小山ク
13	神之門	弓座	SSTク	SSTク
14	伊藤	富澤	どんぐり	どんぐり
15	斎藤	須長	Lit.	Lit.
16	松永	菅野	コマツ小山	コマツ小山
17	北条	福田(壌)	小山ク	小山ク
18	野村	伊澤	黒磯倶楽部	黒磯倶楽部
19	小林	板東	シーベックス	シーベックス
20	植原	金井	足利ク	足利ク
21	山本	大橋	鹿沼ク	鹿沼ク
22	大井川	男山	Lit.	Lit.
23	津久井	松田(馬)	大田原ク	大田原ク
24	小平	笹沼	どんぐり	どんぐり
25	根本	藤田	宝木ク	小山ク
26	新田	小林	木所組	木所組
27	渡邊	岩上	Lit.	コマツ小山
28	藤田	後藤(大)	西那須野ク	黒磯倶楽部
29	岡本	保坂	宇都宮ACE	宇都宮ACE
30	有賀(直)	瀬戸	足利ク	足利ク
31	坂寄	渡邊	小山ク	小山ク
32	若菜	神部	BUNBUN	BUNBUN
33	小川	大貫	矢板ク	矢板ク
34	中村	糸山	小山ク	小山ク
35	西谷	松田(隼)	大田原ク	大田原ク
36	青木	森島	足利ク	足利ク
37	石川	豊田	黒磯倶楽部	黒磯倶楽部
38	沖野	井上	小山ク	小山ク
39	鈴木(耀)	鈴木(大)	INFINITY	INFINITY
40	椎野	溝口	宇都宮ACE	陽南S.T.
41	大橋	小峰	宝木ク	宝木ク
42	岡野	大橋	Lit.	Lit.
43	白田	奥田	足利ク	足利ク
44	大嶋	宮田	鹿沼ク	どんぐり
45	小野塚	大類	木所組	木所組
46	岡野	佐藤	コマツ小山	コマツ小山
47	高瀬	熊倉	小山ク	小山ク
48	小倉	押坂	シーベックス	シーベックス
49	髙橋	野口	小山ク	小山ク
50	木村	関口	足利ク	足利ク
51	落合	鈴木	一本松ク	一本松ク
52	永堀	日下	宇都宮ACE	コマツ小山
53	山形	塚原	小山ク	小山ク
54	熊木	福田	Lit.	木所組
55	沼尾	岡田	Lit.	Lit.
56	後藤(績)	遅澤	黒磯倶楽部	黒磯倶楽部
57	永用	熊田	BUNBUN	足利ク
58	金田(隼)	金田(圭)	どんぐり	どんぐり
59	高橋	渡辺	Honda栃木	Honda栃木
60	松井	福田	小山ク	宝木ク
61	佐藤	中村	SSTク	SSTク
62	林	佐山	足利ク	足利ク
63	松浦	田沢	シーベックス	シーベックス

男子35

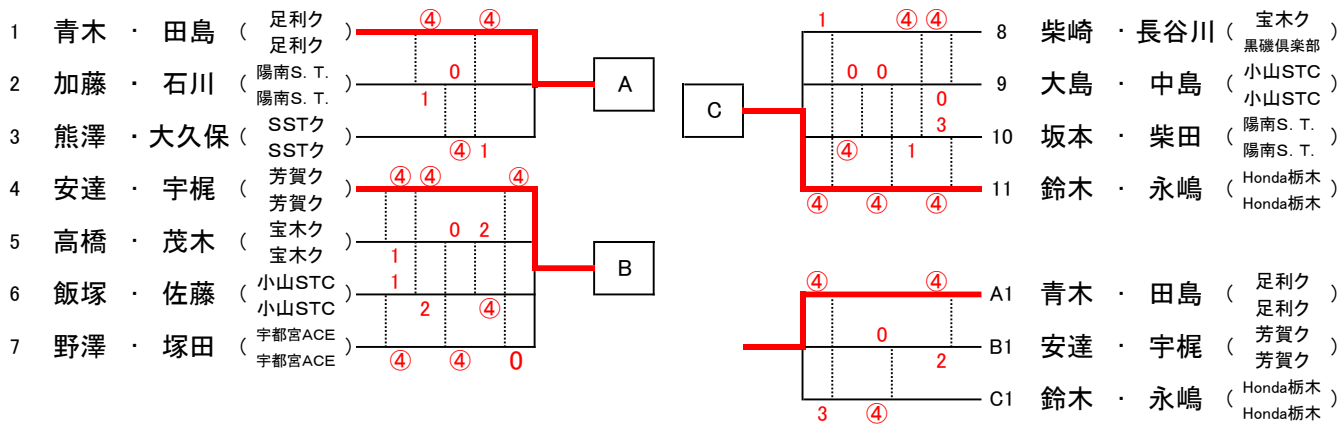

男子45

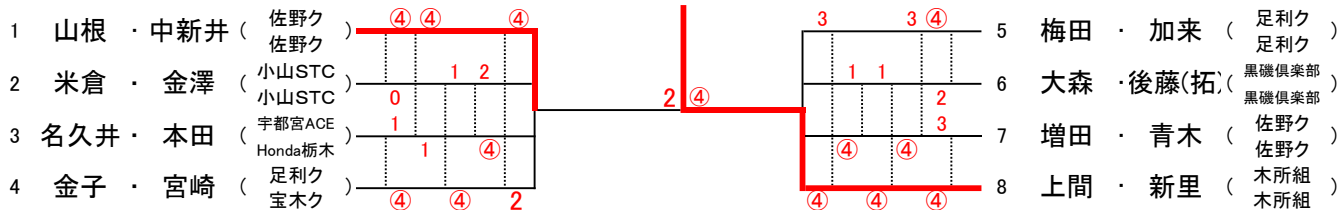

シニア男子70・75

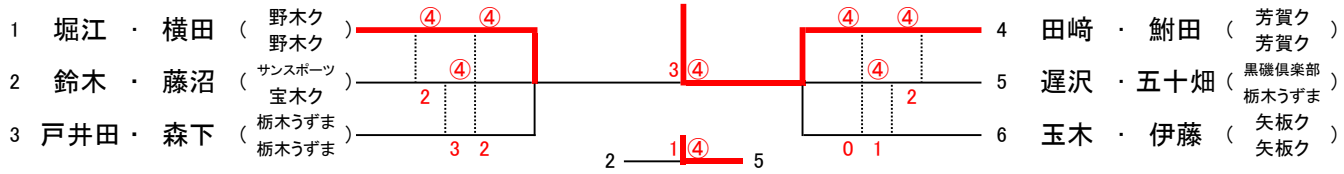

3位決定戦

シニア男子50

	選手名・所属	1	2	3	4	勝率	ゲーム差	順位
1	大曲 ・ 田村 (Honda栃木 Honda栃木)		0	1	0	0/3		0
2	大塚 ・ 安部 (真岡ク 真岡ク)	④		3	3	1/3		3
3	須田 ・ 中山 (今市ク 今市ク)	④	④		④	3/3		1
4	本田 ・ 柳澤 (コマツ小山 足利ク)	④	④	2		2/3		2

シニア男子55

	選手名・所属	1	2	3	勝率	ゲーム差	順位
1	小林 ・ 菊池 (小山ク 宇都宮ACE)		④	3	1/2		2
2	倉井 ・ 一ノ瀬 (小山STC 小山STC)	0		0	0/2		3
3	坂入 ・ 佐藤 (栃木県庁ク 芳賀ク)	④	④		2/2		1

シニア男子60

	選手名・所属	1	2	3	勝率	ゲーム差	順位
1	佐藤 ・ 初谷 (矢板ク 西那須野ク)		④	④	2/2		1
2	津久井 ・ 川俣 (宇都宮ACE 宇都宮ACE)	3		1	0/2		3
3	熊田 ・ 安達 (今市ク 今市ク)	1	④		1/2		2

シニア男子65

	選手名・所属	1	2	3	4	勝率	ゲーム差	順位
1	藤原 ・ 伊原 (コマツ小山 矢板ク)		④	④	0	2/3		2
2	相子 ・ 桑谷 (佐野ク コマツ小山)	3		④	2	1/3		3
3	関谷 ・ 粕谷 (宇都宮ACE 宇都宮ACE)	1	0		0	0/3		4
4	矢島 ・ 阿久津 (宇都宮ACE 宇都宮ACE)	④	④	④		3/3		1

一般女子
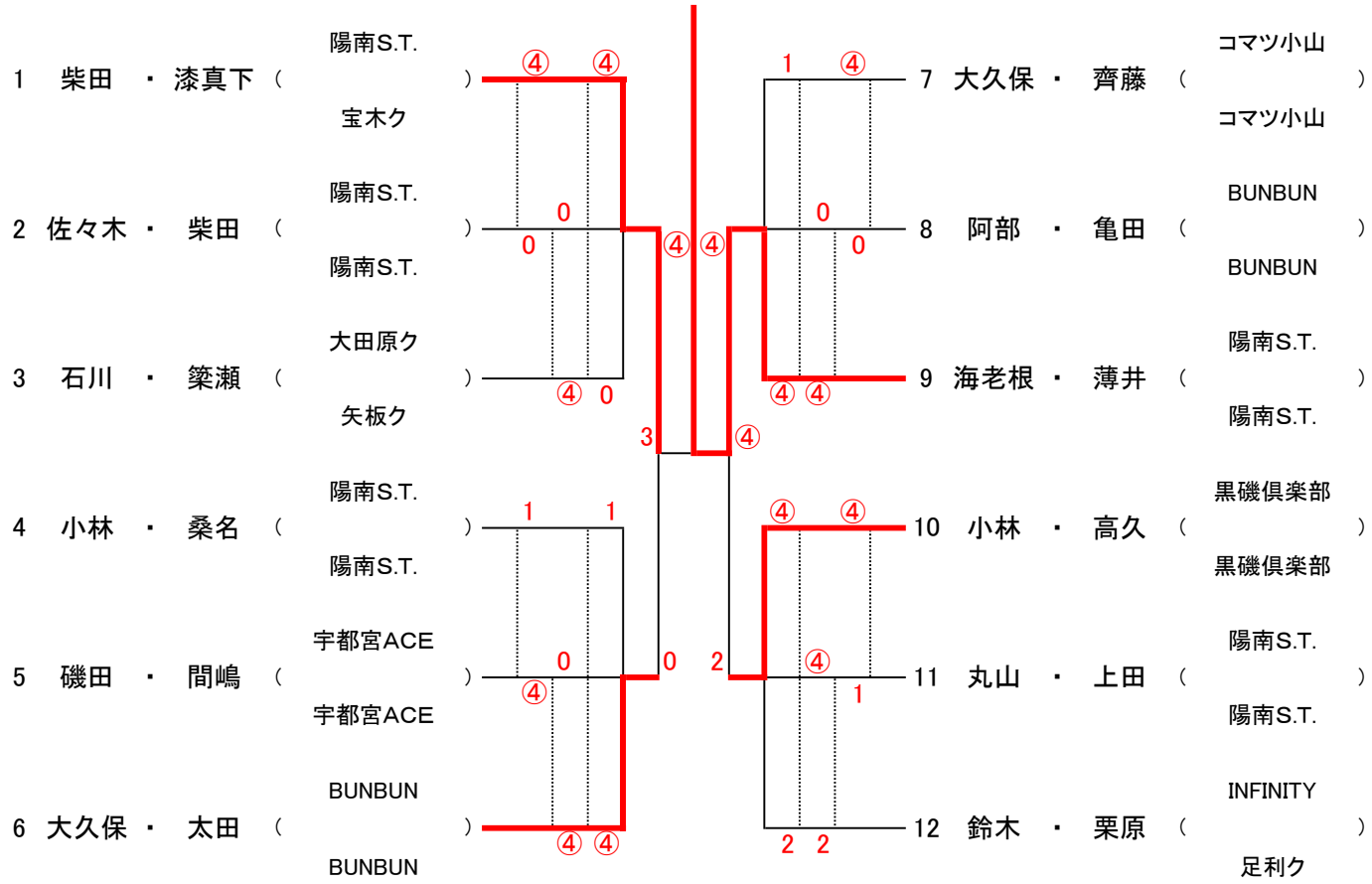
R8ルーセント杯