# 令和4年度　県選抜シングルスソフトテニス大会

令和5年1月15日
芳賀町与能テニスコート

## 男子選抜（1～3コート）

| | | | |
|---|---|---|---|
| 1 | 福田 栄太郎 | （ | 大田原ｸﾗﾌﾞ ） |
| 2 | 土金　亮介 | （ | 黒羽中 ） |
| 3 | 峯　一誠 | （ | 宇都宮短大附属高 ） |
| 4 | 小林　亮太 | （ | 芳賀ｸﾗﾌﾞ ） |
| 5 | 川添　遼 | （ | 泉が丘中 ） |
| 6 | 小山 楓々輝 | （ | 文星芸大附属高 ） |
| 7 | 鬼塚　一成 | （ | 東洋大 ） |
| 8 | 名越　和紘 | （ | 豊郷中 ） |
| 9 | 永嶋大也 | （ | 真岡工高 ） |
| 10 | 坂寄友紀 | （ | 東海大 ） |
| 11 | 小島　惇暉 | （ | 南河内小中 ） |
| 12 | 北野　陸仁 | （ | 黒磯南高 ） |
| 13 | 加藤　空 | （ | 今市クラブ ） |
| 14 | 田﨑　匠真 | （ | 豊郷中 ） |
| 15 | 丸茂　拓也 | （ | 宇都宮短大附属高 ） |
| 16 | 酒井　光生 | （ | 帝京大 ） |
| 17 | 須永　陽斗 | （ | 南河内小中 ） |
| 18 | 野澤 | （ | 真岡工高 ） |
| 19 | 岩上　将斗 | （ | 大田原ｸﾗﾌﾞ ） |
| 20 | 藤田　大剛 | （ | 黒羽中 ） |
| 21 | 大森　晴太 | （ | 黒磯南高 ） |
| 22 | 蒔田　裕与 | （ | 芳賀ｸﾗﾌﾞ ） |
| 23 | 黒須　大生 | （ | 芳賀中 ） |
| 24 | 澤　海翔 | （ | 文星芸大附属高 ） |

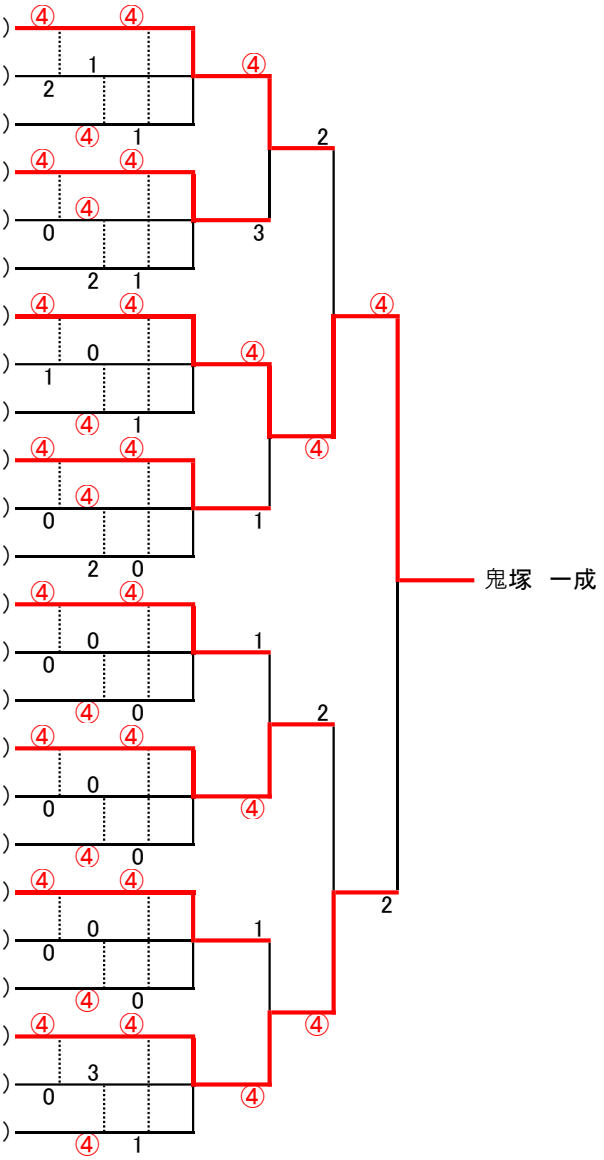


【 進 行 表 】

◎時刻は目安ですので、対戦順に間を空けずに進行してください。
◎試合進行の都合上コートを変更する場合があります。放送にご注意ください。

| 試合順 | 競技種別 | 一般男子 | | | | | | 一般女子 | | | | | | 試合順 |
|---|---|---|---|---|---|---|---|---|---|---|---|---|---|---|
| | コート番号 | 1コート | | 2コート | | 3コート | | 4コート | | 5コート | | 6コート | | |
| | 予定時間 | 対　戦 | 審判 | 対　戦 | 審判 | 対　戦 | 審判 | 対　戦 | 審判 | 対　戦 | 審判 | 対　戦 | 審判 | |
| 1 | 09:30 － 09:55 | 1 － 2 | 3 | 10 － 11 | 12 | 19 － 20 | 21 | 1 － 2 | 3 | 7 － 8 | 9 | 13 － 14 | 15 | 1 |
| 2 | 10:00 － 10:25 | 4 － 5 | 6 | 13 － 14 | 15 | 22 － 23 | 24 | 4 － 5 | 6 | 10 － 11 | 12 | 15 － 16 | 14 | 2 |
| 3 | 10:30 － 10:55 | 7 － 8 | 9 | 16 － 17 | 18 | 20 － 21 | 19 | 2 － 3 | 1 | 8 － 9 | 7 | 17 － 18 | 19 | 3 |
| 4 | 11:00 － 11:25 | 2 － 3 | 1 | 11 － 12 | 10 | 23 － 24 | 22 | 5 － 6 | 4 | 11 － 12 | 10 | 13 － 15 | 16 | 4 |
| 5 | 11:30 － 11:55 | 5 － 6 | 4 | 14 － 15 | 13 | 19 － 21 | 20 | 1 － 3 | 2 | 7 － 9 | 8 | 14 － 16 | 13 | 5 |
| 6 | 12:00 － 12:25 | 8 － 9 | 7 | 17 － 18 | 16 | 22 － 24 | 23 | 4 － 6 | 5 | 10 － 12 | 11 | 18 － 19 | 17 | 6 |
| 7 | 12:30 － 12:55 | 1 － 3 | 2 | 10 － 12 | 11 | 4 － 6 | 5 | 14 － 15 | 敗者 | 13 － 16 | 敗者 | 17 － 19 | 18 | 7 |
| 8 | 13:00 － 13:25 | 7 － 9 | 8 | 16 － 18 | 17 | 13 － 15 | 14 | A － B | C | D － E | F | 以下男子 | | 8 |
| 9 | 13:30 － 13:55 | 1 ～ 6 | 敗者 | 7 ～ 12 | 敗者 | 13 ～ 18 | 敗者 | B － C | A | E － F | D | 19 ～ 24 | 敗者 | 9 |
| 10 | 14:00 － 14:25 | 1 ～ 12 | 敗者 | 13 ～ 24 | 敗者 | ～ | | A － C | B | D － F | E | － | | 10 |
| 11 | 14:30 － 14:55 | 決勝戦 | 本部 | － | | － | | 決勝戦 | 本部 | － | | － | | 11 |
| 12 | 15:00 － 15:25 | － | | － | | － | | － | | － | | － | | 12 |

# 令和4年度　県選抜シングルスソフトテニス大会

令和5年1月15日
芳賀町与能テニスコート

## 女子選抜（4～6コート）

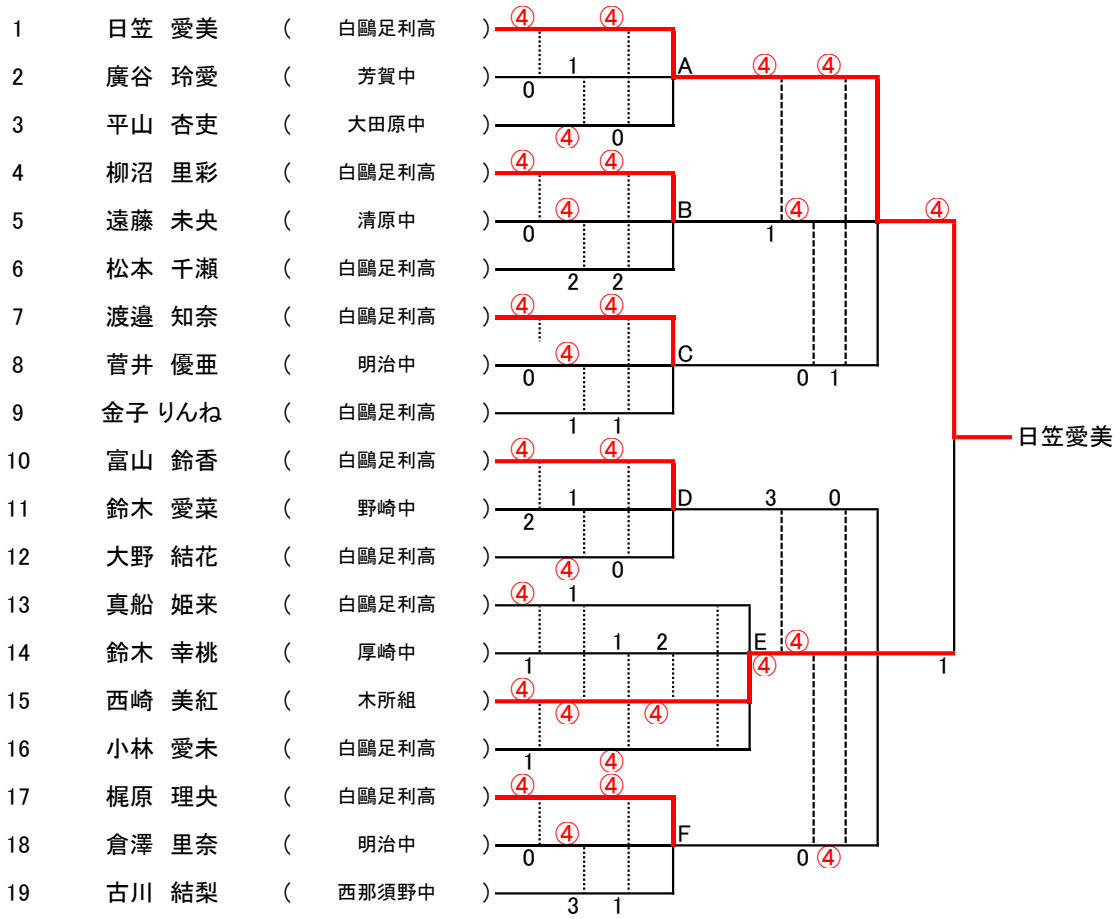


【 進 行 表 】

◎時刻は目安ですので、対戦順に間を空けずに進行してください。
◎試合進行の都合上コートを変更する場合があります。放送にご注意ください。

| 試合順 | 競技種別 | 一般男子 | | | | | | 一般女子 | | | | | | 試合順 |
|---|---|---|---|---|---|---|---|---|---|---|---|---|---|---|
| | コート番号 | 1コート | | 2コート | | 3コート | | 4コート | | 5コート | | 6コート | | |
| | 予定時間 | 対 戦 | 審判 | 対 戦 | 審判 | 対 戦 | 審判 | 対 戦 | 審判 | 対 戦 | 審判 | 対 戦 | 審判 | |
| 1 | 09:30 － 09:55 | 1 － 2 | 3 | 10 － 11 | 12 | 19 － 20 | 21 | 1 － 2 | 3 | 7 － 8 | 9 | 13 － 14 | 15 | 1 |
| 2 | 10:00 － 10:25 | 4 － 5 | 6 | 13 － 14 | 15 | 22 － 23 | 24 | 4 － 5 | 6 | 10 － 11 | 12 | 15 － 16 | 14 | 2 |
| 3 | 10:30 － 10:55 | 7 － 8 | 9 | 16 － 17 | 18 | 20 － 21 | 19 | 2 － 3 | 1 | 8 － 9 | 7 | 17 － 18 | 19 | 3 |
| 4 | 11:00 － 11:25 | 2 － 3 | 1 | 11 － 12 | 10 | 23 － 24 | 22 | 5 － 6 | 4 | 11 － 12 | 10 | 13 － 15 | 16 | 4 |
| 5 | 11:30 － 11:55 | 5 － 6 | 4 | 14 － 15 | 13 | 19 － 21 | 20 | 1 － 3 | 2 | 7 － 9 | 8 | 14 － 16 | 13 | 5 |
| 6 | 12:00 － 12:25 | 8 － 9 | 7 | 17 － 18 | 16 | 22 － 24 | 23 | 4 － 6 | 5 | 10 － 12 | 11 | 18 － 19 | 17 | 6 |
| 7 | 12:30 － 12:55 | 1 － 3 | 2 | 10 － 12 | 11 | 4 － 6 | 5 | 14 － 15 | 敗者 | 13 － 16 | 敗者 | 17 － 19 | 18 | 7 |
| 8 | 13:00 － 13:25 | 7 － 9 | 8 | 16 － 18 | 17 | 13 － 15 | 14 | A － B | C | D － E | F | 以下男子 | | 8 |
| 9 | 13:30 － 13:55 | 1 ～ 6 | 敗者 | 7 ～ 12 | 敗者 | 13 ～ 18 | 敗者 | B － C | A | E － F | D | 19 ～ 24 | 敗者 | 9 |
| 10 | 14:00 － 14:25 | 1 ～ 12 | 敗者 | 13 ～ 24 | 敗者 | ～ | | A － C | B | D － F | E | － | | 10 |
| 11 | 14:30 － 14:55 | 決勝戦 | 本部 | － | | － | | 決勝戦 | 本部 | － | | － | | 11 |
| 12 | 15:00 － 15:25 | － | | － | | － | | － | | － | | － | | 12 |