令和元年度　県選抜シングルスソフトテニス大会

令和1年12月1日
芳賀町与能テニスコート

男子選抜（1～3コート）

1	蒔田　裕与	（	芳賀ｸﾗﾌﾞ ）
2	大橋　翔太	（	河内中 ）
3	近藤　俊圭	（	南河内第二中 ）
4	鈴木　郁也	（	Honda栃木 ）
5	髙梨　　隼	（	清原中 ）
6	杉山　慈典	（	今市工業高 ）
7	星　　森人	（	大田原ｸﾗﾌﾞ ）
8	藤中　　尊	（	石橋中 ）
9	高根沢　宗	（	コマツ小山 ）
10	岩上　将斗	（	大田原ｸﾗﾌﾞ ）
11	齋藤　拓磨	（	清原中 ）
12	大塚　雅士	（	芳賀クラブ ）
13	正木　孝裕	（	大田原ｸﾗﾌﾞ ）
14	宇賀耶　拓光	（	南河内第二中 ）
15	金田　隼賛	（	今市工業高 ）
16	田中　裕介	（	コマツ小山 ）
17	渡邊　蒼汰	（	石橋中 ）
18	平林　功樹	（	河内中 ）

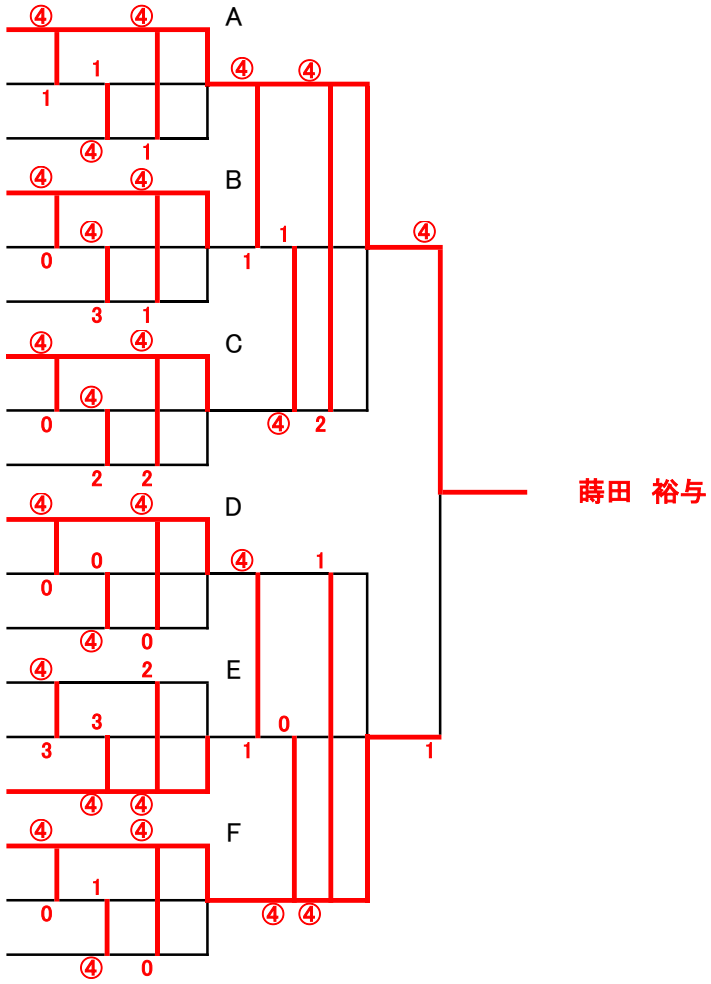

女子選抜（4～6コート）
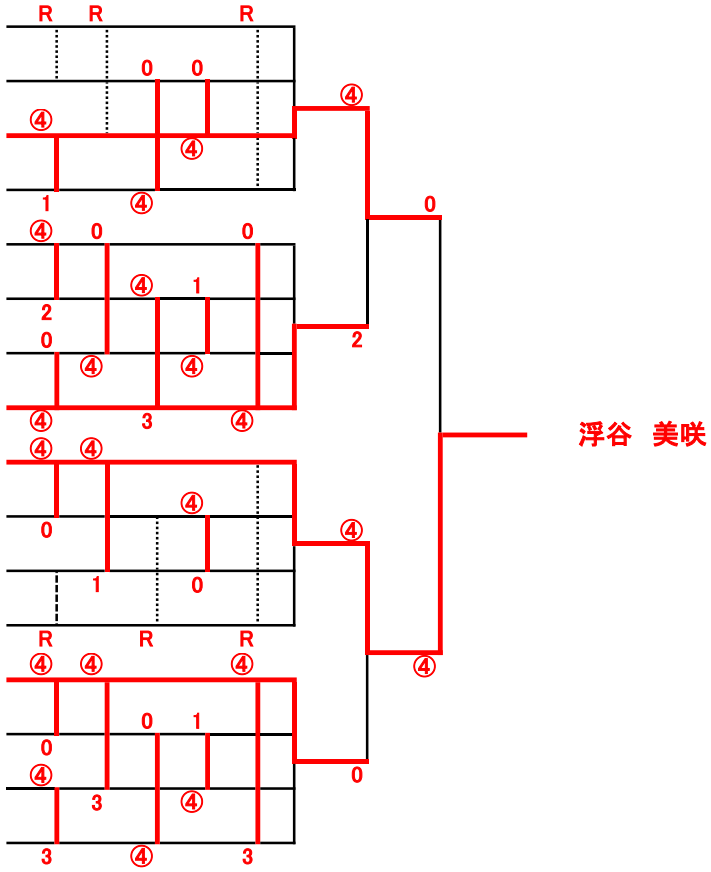
1	~~井腰　恵理~~	（	~~白鵬大~~ ）
2	鈴木　彩日	（	姿川中 ）
3	大野　　栞	（	河内中 ）
4	大越　麻尋	（	文星女子高 ）
5	赤羽根　美里	（	宇都宮ACE ）
6	福地　亜美	（	山辺中 ）
7	桑木　愛花	（	芳賀中 ）
8	伊東　奈名美	（	真岡女子高 ）
9	浮谷　美咲	（	コマツ小山 ）
10	伊藤　紗菜	（	姿川中 ）
11	綱川　友里花	（	さくらｸﾗﾌﾞ ）
12	~~西尾　百華~~	（	~~真岡女子高~~ ）
13	田中　　栞	（	芳賀中 ）
14	加藤　史菜	（	今市中 ）
15	日笠　愛美	（	壬生中 ）
16	大塚　梓海	（	文星女子高 ）